Instrukcje użytkowania

HOME DELUXE
WIR MACHEN DEIN ZUHAUSE

Stół do jadalni AVENCIA

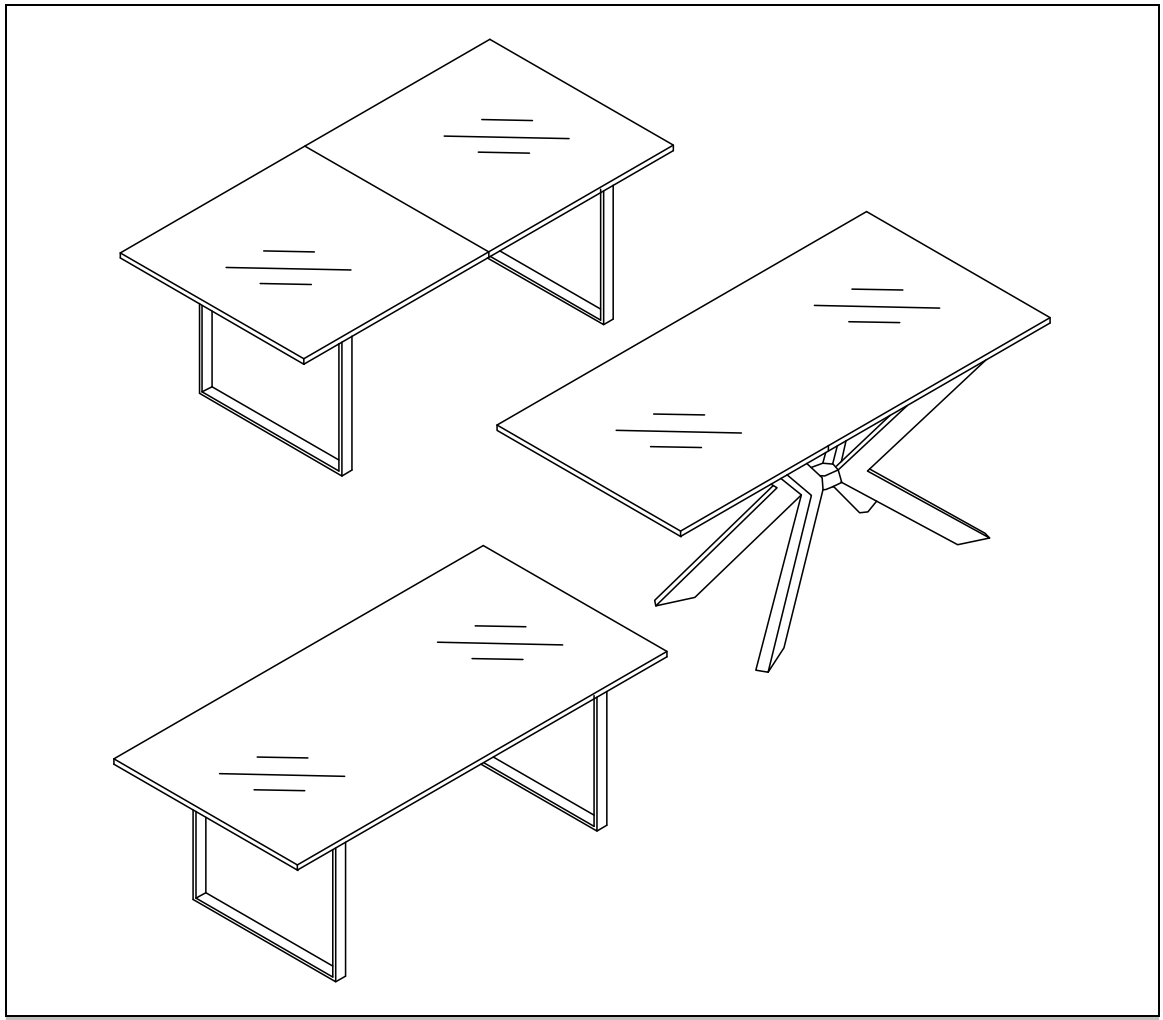

Oryginalna instrukcja obsługi

Zaprojektowany w Niemczech

WAŻNE:
ZACHOWAĆ DO WYKORZYSTANIA W PRZYSZŁOŚCI.
PRZECZYTAJ UWAŻNIE!

Spis treści

1. Informacje ogólne ... 3
1.1. Przegląd produktów ... 3
1.2. Uwagi ogólne ... 4
1.3. Gwarancja ... 5
2. Informacje dotyczące instrukcji obsługi ... 5
2.1. Dostępność instrukcji obsługi ... 5
2.2. Informacje na temat tłumaczenia ... 5
2.3. Grupy docelowe instrukcji użytkowania ... 5
2.4. Informacje na temat tłumaczenia ... 5
2.5. Objaśnienie symboli ... 6
2.6. Ogólne informacje dotyczące instrukcji użytkowania ... 6
2.7. Przeznaczenie ... 6
2.8. Ogólne instrukcje bezpieczeństwa ... 6
3. Cechy produktu ... 8
3.1. Dane techniczne ... 8
4. Zakres dostawy ... 10
5. Montaż i obsługa ... 11
5.1. Instrukcje bezpieczeństwa ... 11
5.2. Struktura produktu ... 12
6. Zastosowanie ... 15
6.1. Instrukcje bezpieczeństwa ... 15
6.2. Pierwsze uruchomienie ... 15
6.3. Działanie ... 15
6.4. Miejsce przechowywania ... 16
7. Rozwiązywanie problemów ... 16
8. Konserwacja i pielęgnacja ... 17

9. Demontaż 17
9.1. Instrukcje bezpieczeństwa 17
10. Usuwanie odpadów 17

Drogi kliencie,

Dziękujemy za wybranie produktu firmy **Home Deluxe GmbH**. Mamy nadzieję, że nowy stół AVENCIA przypadnie Państwu do gustu.

Instrukcja obsługi stanowi pomoc w instalacji, uruchomieniu, obsłudze i konserwacji produktu. Instrukcję obsługi i instrukcje bezpieczeństwa należy przeczytać uważnie i w całości. Należy przestrzegać tych instrukcji, aby uniknąć zagrożeń.

1. Informacje ogólne

1.1. Przegląd produktów

Model: **Narożny stół do jadalni AVENCIA**

z podstawą w kształcie gwiazdy 160 x 100 cm jasny dąb | ID przedmiotu: 24093 | ID wariantu: 58368
z podstawą w kształcie gwiazdy - 160 x 100 cm jasny dąb - Zestaw 1 z 2 (blat) | ID artykułu: 21685| ID wariantu: 51494
z podstawą w kształcie gwiazdy 160 x 100 cm ciemny dąb | ID przedmiotu: 24093 | ID wariantu: 58369
z podstawą w kształcie gwiazdy - 160 x 100 cm ciemny dąb - Zestaw 1 z 2 (blat) | ID artykułu: 21687| ID wariantu: 51496
z podstawą w kształcie gwiazdy 160 x 100 cm Fishbone Oak | ID przedmiotu: 24093 | ID wariantu: 58370
w tym podstawa w kształcie gwiazdy - 160 x 100 cm Fishbone Oak - Pakiet 1 z 2 (blat stołu) | ID artykułu: 21686| ID wariantu: 51495
Łącznie z podstawą gwiazdy - 160 x 100 cm pakiet kombinowany 2 z 2 (podstawa gwiazdy, zestaw montażowy)
ID artykułu: 21663| ID wariantu: 51465
z podstawą w kształcie gwiazdy 200 x 120 cm jasny dąb | ID przedmiotu: 24093 | ID wariantu: 58371
z podstawą w kształcie gwiazdy - 200 x 120 cm jasny dąb - Zestaw 1 z 2 (blat) | ID artykułu: 21688| ID wariantu: 51497
z podstawą w kształcie gwiazdy 200 x 120 cm ciemny dąb | ID przedmiotu: 24093 | ID wariantu: 58372
z podstawą w kształcie gwiazdy - 200 x 120 cm ciemny dąb - Zestaw 1 z 2 (blat) | ID artykułu: 22161| ID wariantu: 56740
z podstawą w kształcie gwiazdy 200 x 120 cm Fishbone Oak | ID przedmiotu: 24093 | ID wariantu: 58373
w tym podstawa w kształcie gwiazdy - 200 x 120 cm Fishbone Oak - Pakiet 1 z 2 (blat stołu) | ID artykułu: 22160| ID wariantu: 56677
Łącznie z podstawą gwiazdy 200 x 120 cm pakiet kombinowany 2 z 2 (podstawa gwiazdy, zestaw montażowy)
ID artykułu: 21662| ID wariantu: 51464

Model: **Narożny stół do jadalni AVENCIA**

z nogą w kształcie litery U 240 x 120 cm jasny dąb | ID przedmiotu: 24093 | ID wariantu: 58374
z nogą w kształcie litery U - 240 x 120 cm jasny dąb - Zestaw 1 z 2 (blat) |
ID artykułu: 21691| ID wariantu: 51500
ze stopą w kształcie litery U 240 x 120 cm ciemny dąb | ID przedmiotu: 24093 | ID wariantu: 58375
z nogą w kształcie litery U - 240 x 120 cm ciemny dąb - Zestaw 1 z 2 (blat) |
ID artykułu: 21693| ID wariantu: 51502
z nogą w kształcie litery U 240 x 120 cm Fishbone Oak | ID przedmiotu: 24093 | ID wariantu: 58376
z nogą w kształcie litery U - 240 x 120 cm Fishbone Oak - Pakiet 1 z 2 (blat) |
ID artykułu: 21692| ID wariantu: 51501
Wraz z podstawą w kształcie litery U - 240 x 120 cm Pakiet kombinowany 2 z 2 (podstawa w kształcie litery U, zestaw montażowy)
ID artykułu: 21648| ID wariantu: 51441

Model: **Kwadratowy stół do jadalni, rozkładany AVENCIA**

wraz z nóżką U 160 x 100 cm jasny dąb | ID przedmiotu: 24093 | ID wariantu: 58366
z nogą w kształcie litery U - 160 x 100 cm jasny dąb - Zestaw 1 z 2 (blat) |
ID artykułu: 21683| ID wariantu: 51492
wraz ze stopą U 160 x 100 cm ciemny dąb | ID przedmiotu: 24093 | ID wariantu: 58367
z nogą w kształcie litery U - 160 x 100 cm ciemny dąb - Zestaw 1 z 2 (blat) |
ID artykułu: 21684| ID wariantu: 51493
Wraz z podstawą w kształcie litery U - 160 x 100 cm Pakiet kombinowany 2 z 2 (podstawa w kształcie litery U, zestaw montażowy)
ID artykułu: 21649| ID wariantu: 51442

1.2. Uwagi ogólne

Aby spełnić nasze roszczenia, stale poprawiamy jakość, upraszczamy instalację i obsługę oraz dostosowujemy produkty do wymagań klientów. W związku z tymi zmianami aktualną wersję instrukcji obsługi można znaleźć na naszej stronie internetowej.

Termin "produkt" jest używany w instrukcjach użytkowania dla "stołu AVENCIA" we wszystkich wariantach, chyba że wyraźnie odniesiono się do wariantu.

1.3. Gwarancja

Ustawowa odpowiedzialność za wady i prawa gwarancyjne obowiązują od daty zakupu.
Home Deluxe GmbH nie ponosi odpowiedzialności za szkody spowodowane nieprzestrzeganiem instrukcji obsługi. Reklamacje wynikające z niewłaściwej instalacji lub użytkowania nie są objęte gwarancją. W przypadku wad produktu prosimy o pisemny kontakt z naszym działem obsługi klienta za pomocą formularza kontaktowego na naszej stronie internetowej, podając nazwę produktu, numer seryjny i zdjęcie tabliczki znamionowej:

Home Deluxe GmbH
Schanzeweg 2
32312 Lübbecke
Niemcy
Tel: +49 (0)5743 6181-0
www.home-deluxe-gmbh.de

W przypadku dalszych pytań prosimy o kontakt z naszym zespołem obsługi klienta za pośrednictwem formularza kontaktowego na stronie .

2. Informacje dotyczące instrukcji obsługi

2.1. Dostępność instrukcji obsługi

Instrukcja obsługi jest częścią produktu i powinna być przechowywana w całości i w bezpośrednim sąsiedztwie produktu.

2.2. Informacje na temat tłumaczenia

Oryginalna instrukcja obsługi została napisana w języku niemieckim. Każdy inny dostępny język jest tłumaczeniem wersji niemieckiej.

2.3. Grupy docelowe instrukcji użytkowania

Instrukcje użytkowania muszą być przeczytane i przestrzegane przez każdą osobę zaangażowaną w jedną z poniższych czynności lub zastosowań:

- Rozpakowywanie
- Montaż / instalacja
- Uruchomienie / obsługa
- Konserwacja / kontrola / pielęgnacja
- Rozwiązywanie problemów / naprawa
- Usuwanie odpadów

2.4. Informacje na temat tłumaczenia

Oryginalna instrukcja obsługi została napisana w języku niemieckim. Każdy inny dostępny język jest tłumaczeniem wersji niemieckiej.

2.5. Objaśnienie symboli

Symbol	Wyjaśnienie symboli
	**OSTRZEŻENIE** Symbol wskazuje na możliwe zagrożenia, które mogą prowadzić do śmierci lub poważnych obrażeń. Przed wykonaniem odpowiedniego kroku instalacji lub zastosowania należy zapoznać się z odpowiednią uwagą.
	**INFO** Symbol zawiera ważne informacje i wskazuje uszkodzenie materiału. Należy ich przestrzegać przed wykonaniem odpowiedniego kroku instalacji lub zastosowania, aby zrozumieć problemy i uniknąć uszkodzeń.
	**Tylko do użytku wewnątrz pomieszczeń** Symbol wskazuje, że produkt może być używany wyłącznie w pomieszczeniach.
	**Przeczytaj instrukcję obsługi** Symbol oznacza, że przed montażem/instalacją i/lub uruchomieniem urządzenia należy uważnie przeczytać instrukcję obsługi.

2.6. Ogólne informacje dotyczące instrukcji obsługi

Instrukcja użytkowania odnosi się do stołu AVENCIA. Zawiera ona ważne informacje dotyczące montażu, obsługi, konserwacji i czyszczenia. Przed użyciem produktu należy dokładnie zapoznać się z instrukcją obsługi, w szczególności z instrukcjami dotyczącymi bezpieczeństwa; instrukcję obsługi należy przechowywać w bezpiecznym miejscu. Produkt należy użytkować wyłącznie w sposób opisany w niniejszej instrukcji obsługi, aby zapobiec przypadkowym obrażeniom lub uszkodzeniom. W przypadku przekazania produktu osobom trzecim należy również przekazać niniejszą instrukcję obsługi.

2.7. Przeznaczenie

Produkt jest wysokiej jakości, trwały i przeznaczony lub odpowiedni wyłącznie do użytku prywatnego w rozsądnym i zwyczajowym zakresie. Ponadto nasz produkt **nie jest** przeznaczony do użytku komercyjnego.

Produkt jest przeznaczony jako stół jadalny do wnętrza budynku.

Produktu należy używać wyłącznie w sposób opisany w niniejszej instrukcji obsługi. Każde inne użycie jest uważane za nieprawidłowe i może skutkować uszkodzeniem mienia lub obrażeniami ciała. Producent nie ponosi odpowiedzialności za szkody spowodowane niewłaściwym lub nieprawidłowym użytkowaniem.

2.8. Ogólne instrukcje bezpieczeństwa

Ogólne ostrzeżenia o zagrożeniach



- Produkt należy instalować **tylko** wtedy, gdy zakres dostawy jest kompletny i w idealnym stanie.
- Należy upewnić się, że wszystkie części są nieuszkodzone i prawidłowo zamontowane. Nieprawidłowy montaż grozi obrażeniami. Uszkodzone części mogą mieć wpływ na bezpieczeństwo i działanie.
- Nie należy wprowadzać żadnych zmian w produkcie
- Sprawdzaj mocowanie w regularnych odstępach czasu.

Niebezpieczeństwo dla dzieci



- Dzieci należy trzymać z dala od materiałów opakowaniowych. Istnieje ryzyko uduszenia!
- Podczas montażu produktu należy trzymać dzieci z dala od miejsca montażu. Zakres dostawy zawiera małe części, które mogą zostać połknięte lub spowodować poważne obrażenia.
- **Ryzyko przewrócenia!** Produkt nie jest zabawką dla dzieci, ścianką wspinaczkową ani sprzętem sportowym. Przy jednostronnym obciążeniu produkt może się przewrócić, co może spowodować śmierć.
- Dzieci mogą zranić się podczas zabawy produktem lub podciągania się na nim.
- Upewnij się, że małe dzieci nie wkładają małych części do ust.

Ryzyko obrażeń
Niewłaściwe obchodzenie się z produktem może prowadzić do obrażeń.



- Przed każdym użyciem należy sprawdzić produkt pod kątem widocznych uszkodzeń.
- Nie należy wprowadzać żadnych zmian konstrukcyjnych w produkcie. Wszelkie modyfikacje muszą być autoryzowane na piśmie przez producenta i przeprowadzane zgodnie z instrukcjami.
- Jeśli produkt jest uszkodzony, nie wolno go używać. Uszkodzone części należy naprawić lub wymienić na oryginalne części zamienne.
- Należy upewnić się, że produkt jest zamontowany na stałe i bezpiecznie, aby uniknąć obrażeń.

Ryzyko uszkodzenia



- Niewłaściwe obchodzenie się z produktem może prowadzić do jego uszkodzenia.
- Nie należy otwierać opakowania ostrymi przedmiotami (np. nożami, nożyczkami itp.), ponieważ może to spowodować uszkodzenie produktu. Zachować ostrożność podczas otwierania.
- Nie używać produktu w pobliżu źródeł ciepła lub otwartego ognia.

3. Cechy produktu

3.1. Dane techniczne

Stół AVENCIA (rozkładany / noga w kształcie litery U)	
Wymiary (dł. x szer. x wys.)	200/160 x 100 x 74 cm
Grubość blatu stołu	4,0 cm
Kształt ramy stołu	U-stopa
Materiał (rama)	Metal (malowany proszkowo na czarno)
Materiał (blat stołu)	MDF (ciemny dąb, jasny dąb)
Waga	60 / 46,7 kg
Maks. Udźwig	80 kg

Stół AVENCIA (podstawa w kształcie gwiazdy)	**160 x 100 cm**	**200 x 120 cm**
Wymiary (dł. x szer. x wys.)	160 x 100 x 74 cm	200 x 120 x 74 cm
Grubość blatu stołu	4,0 cm	4,0 cm
Kształt ramy stołu	Gwiezdna baza	Gwiezdna baza
Materiał (rama)	Metal (malowany proszkowo na czarno)	
Materiał (blat stołu)	MDF (ciemny dąb, dąb, jasny dąb)	
Waga	41 kg	53,2 kg
Maks. Udźwig	ok. 100 kg	ok. 120 kg

Stół AVENCIA (noga w kształcie litery U) 240 x 120 cm	
Wymiary (dł. x szer. x wys.)	240 x 120 x 74 cm
Grubość blatu stołu	4,0 cm
Kształt ramy stołu	U-stopa
Materiał (rama)	Metal (malowany proszkowo na czarno)
Materiał (blat stołu)	MDF (ciemny dąb, jasny dąb Fishbone)
Waga	63 kg
Maks. Udźwig	ok. 150 kg

4. Zakres dostawy

W momencie dostawy należy sprawdzić opakowanie pod kątem uszkodzeń zewnętrznych. Ponadto, natychmiast po rozpakowaniu należy sprawdzić, czy zakres dostawy jest kompletny oraz czy produkt i wszystkie jego komponenty są w idealnym stanie. Produkt należy montować tylko wtedy, gdy zakres dostawy jest kompletny i nieuszkodzony.

Komponenty / Części (Stół do jadalni kątowy rozkładany AVENCIA z podstawą w kształcie litery U)

Nie.	Opis	Ilość	Zdjęcia
1	Blat stołu	1	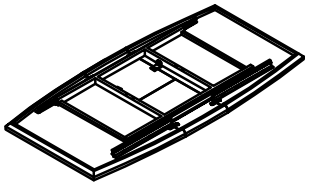
2	Noga stołu	2	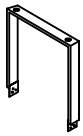
3	Kąt	2	
A	Klucz imbusowy M5	1	
B	Śruba M8x16	24	
C	Podkładka M8	16	

Części składowe (Kwadratowy stół AVENCIA z podstawą w kształcie gwiazdy)

Nie.	Opis	Ilość	Zdjęcia
1	Blat stołu	1	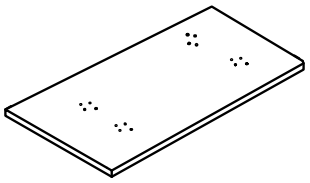
2	Złącze nogi stołu	1	
3	Noga stołu	4	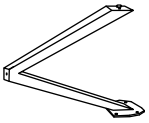
A	Klucz imbusowy M5	1	
B	Śruba M8x16	20	
C	Podkładka M8	20	

Komponenty/części (Kwadratowy stół do jadalni AVENCIA z podstawą w kształcie litery U)

Nie.	Opis	Ilość	Zdjęcia
1	Blat stołu	1	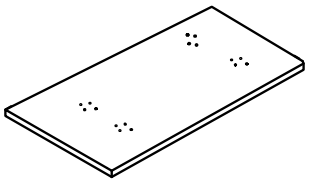
2	Noga stołu	2	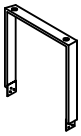
3	Listwa montażowa	2	
A	Klucz imbusowy M5	1	
B	Śruba M8x16	12	
C	Podkładka M8	20	
D	Śruba M8x55	8	

5. Montaż i obsługa

5.1. Instrukcje bezpieczeństwa

Należy zapoznać się ze wszystkimi informacjami dotyczącymi zdrowia i bezpieczeństwa.

Ryzyko obrażeń

Nieprawidłowa obsługa podczas instalacji może prowadzić do obrażeń



- Należy upewnić się, że paczka jest otwierana od góry. Zachowaj ostrożność podczas otwierania paczki, ponieważ w środku znajdują się delikatne części.
- Produkt należy umieszczać wyłącznie na bezpiecznej, równej i twardej powierzchni.
- Użyj dostarczonego materiału montażowego.
- Błędy montażowe lub uszkodzenia spowodowane montażem nie są objęte gwarancją.
- Do montażu produktu wymagane są dwie osoby.
- Podczas montażu należy nosić odzież ochronną, taką jak obuwie ochronne i rękawice ochronne.

5.2. Struktura produktu

Produkt jest dostarczany w stanie rozmontowanym i można go zmontować przy niewielkim wysiłku. Należy dokładnie przestrzegać instrukcji montażu. Nieprzestrzeganie instrukcji nie gwarantuje pra- o działania i bezpieczeństwa produktu.

- Należy uważnie przeczytać poniższe instrukcje.

Montaż: Kwadratowy rozkładany stół AVENCIA z podstawą w kształcie litery U

Ilustracja	Etap montażu
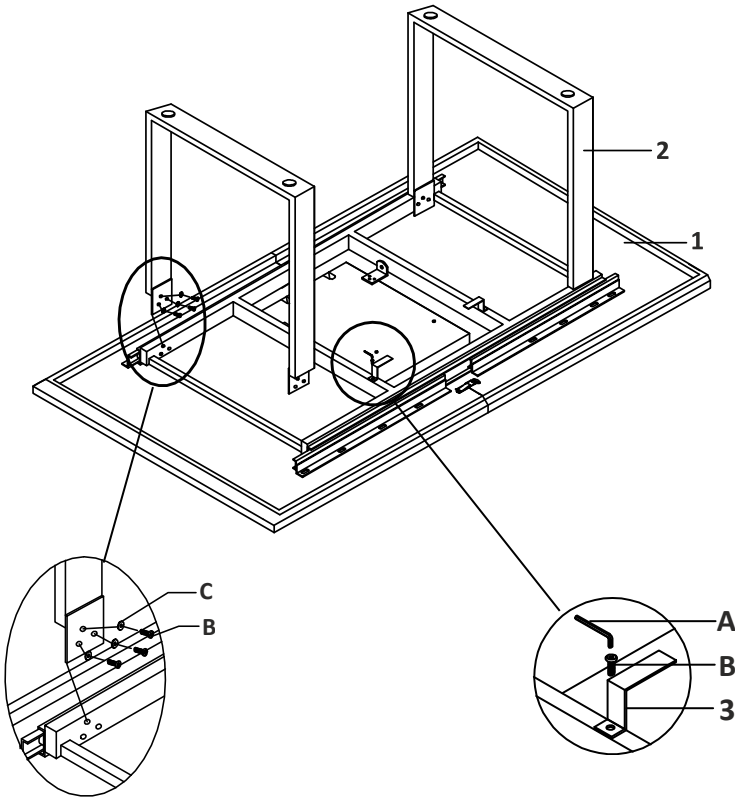	**Krok 1:** - Rozłóż koc, aby zabezpieczyć blat stołu przed uszkodzeniem. - Przykręć nogi stołu (**2**) do listwy blatu stołu za pomocą 4 śrub (**B**) i podkładek (**C**). - Przykręć oba wsporniki (**3)** do blatu stołu (**1)** za pomocą śruby (**B)**.
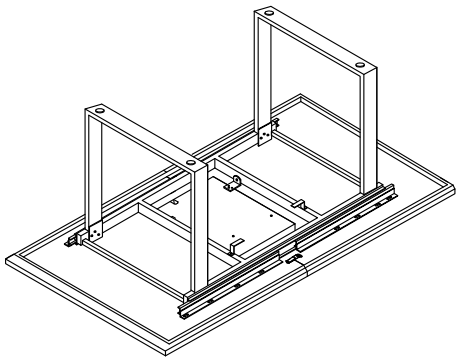	**Krok 2:** - Zmontowany stół.
	**Tabela transportowa**

Montaż: Kwadratowy stół AVENCIA z podstawą w kształcie gwiazdy

Ilustracja	Etap montażu
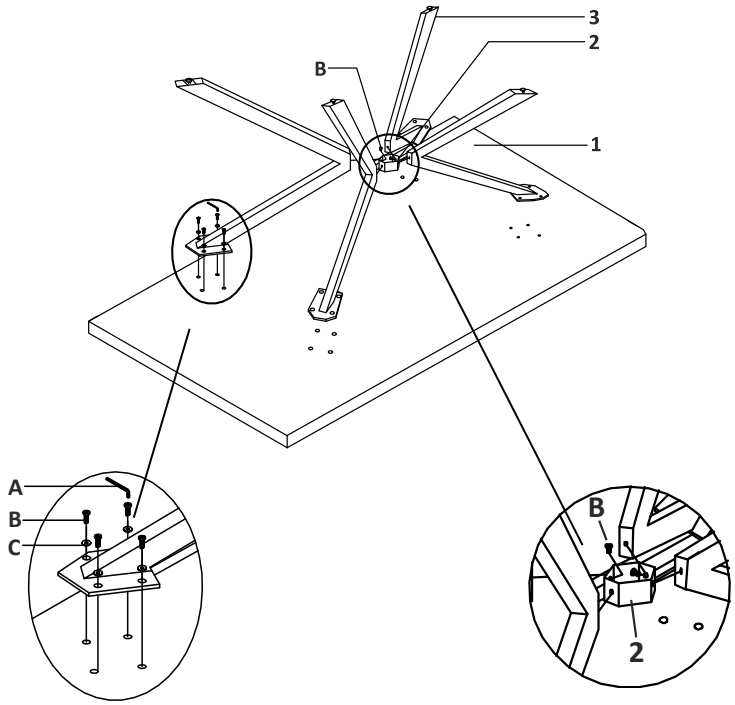	**Krok 1:** - Rozłóż koc, aby zabezpieczyć blat stołu przed uszkodzeniem. - Przykręć nogi stołu (**3**) do blatu stołu za pomocą 4x śruby (**B**) i podkładki (**C**). - Przykręć łącznik nóg stołu (**2)** do środka nóg stołu (**3**) za pomocą 4 śrub (**B)**.
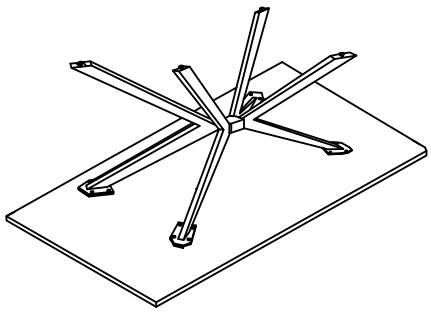	**Krok 2:** - Zmontowany stół.
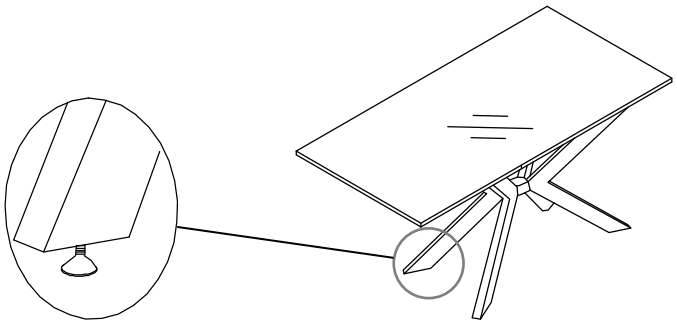	**Krok 3** - Odwróć stół i wyrównaj go, regulując nogi stołu za pomocą śrub regulacyjnych. Przekręć je w odpowiednim kierunku.

Montaż: Kwadratowy stół AVENCIA z podstawą w kształcie gwiazdy

Ilustracja	Etap montażu
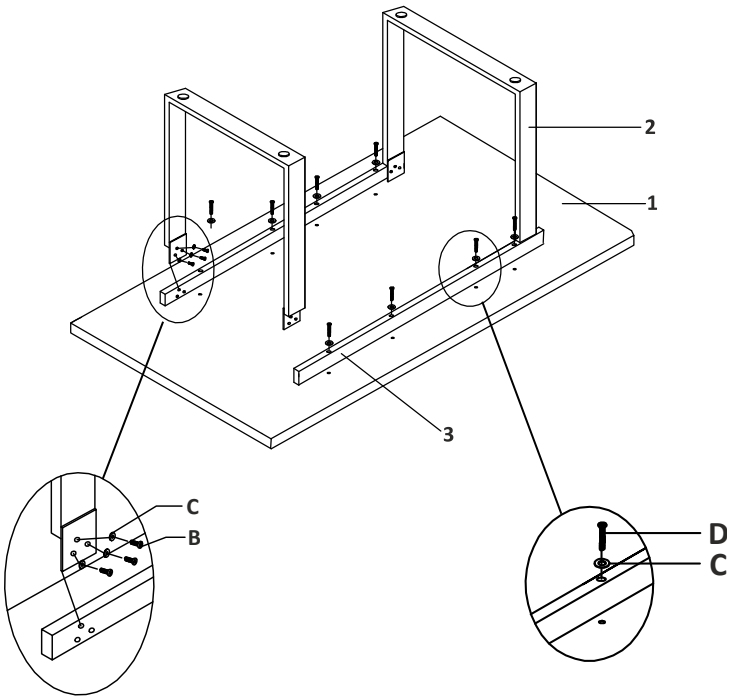	**Krok 1:** - Rozłóż koc, aby zabezpieczyć blat stołu przed uszkodzeniem. - Przykręć listwy montażowe (**3)** do blatu stołu (**1**) za pomocą 4 śrub (**D**) i podkładek (**C)**. - Przykręć nogi stołu (**2**) do listwy montażowej za pomocą 4 śrub (**B**) i podkładek (**C**).
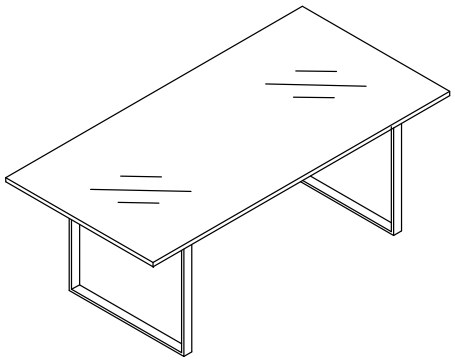	**Krok 2:** - Zmontowany stół.

6. Zastosowanie

6.1. Instrukcje bezpieczeństwa

Należy uważnie przeczytać poniższe informacje dotyczące zdrowia i bezpieczeństwa.

Ryzyko obrażeń
Niewłaściwa obsługa podczas pracy może prowadzić do obrażeń

- Nie używaj uszkodzonego produktu.
- Nie należy wprowadzać żadnych zmian w produkcie.
- Produkt nie jest zabawką dla dzieci, ścianką wspinaczkową ani sprzętem sportowym. Dzieci nie mogą bawić się tym produktem.
- Nie umieszczać dzieci na produkcie.
- Usterki spowodowane nieprawidłową obsługą nie są objęte gwarancją.
- Sprawdzaj mocowanie w regularnych odstępach czasu.

6.2. Pierwsze uruchomienie

Przed pierwszym użyciem należy sprawdzić produkt pod kątem uszkodzeń. Produkt może być używany tylko wtedy, gdy jest nieuszkodzony.

6.3. Działanie

Sprawdź przed użyciem produktu,

- właściwy stan.

Ilustracja	Procedura
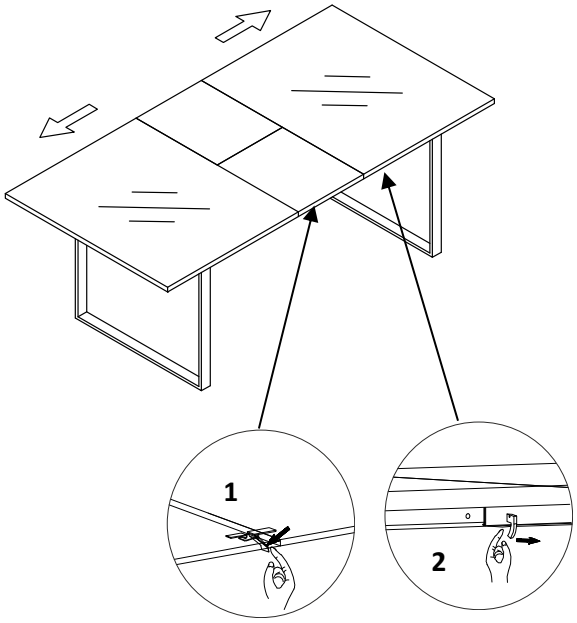	**Dociśnij stół do siebie:** - Poluzuj zaciski (**1**) pod stołem. - Przesuń hak (**2**) na zewnątrz. - Pociągnij zewnętrzne blaty stołu na zewnątrz, aż płyta przedłużająca będzie wolna.

Ilustracja	Procedura
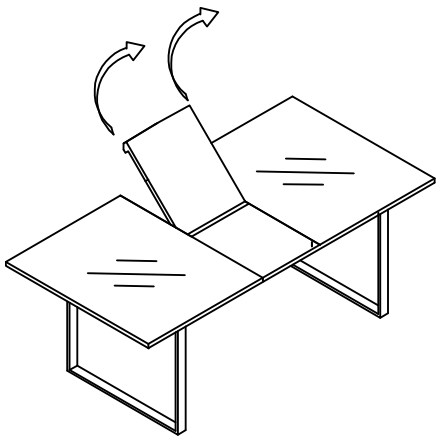	- Podnieś płytę przedłużającą i złóż ją.
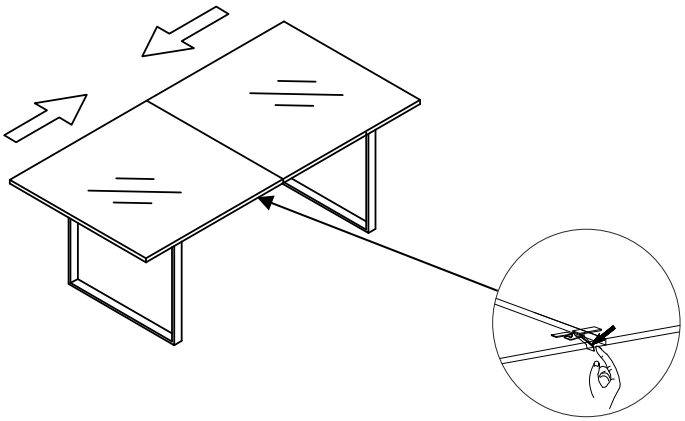	- Dociśnij stoły do siebie. - Aby przedłużyć tabelę, wykonaj czynności w odwrotnej kolejności.

6.4. Miejsce przechowywania

- Produkt należy przechowywać w suchym, dobrze wentylowanym miejscu, w miarę możliwości chronionym przed czynnikami atmosferycznymi.

7. Rozwiązywanie problemów

Jeśli podczas pracy urządzenia wystąpią następujące usterki, należy sprawdzić ich przyczyny, korzystając z poniższej tabeli. Jeśli usterki nie można usunąć za pomocą wymienionych środków, należy wyłączyć produkt z eksploatacji.

Błąd	Możliwa przyczyna	Rozwiązanie
Produkt chwieje się lub wibruje	- Produkt stoi na nierównych powierzchniach	- Umieść produkt na równej powierzchni
	- Śruby mocujące poluzowały się	- Dokręcić śruby mocujące
	- Produkt jest przeciążony	- Zgodność z limitami obciążenia

Jeśli wystąpi inny problem z produktem, prosimy o kontakt.

8. Konserwacja i pielęgnacja

Powierzchnie należy czyścić wilgotną szmatką i łagodnym środkiem czyszczącym. Do czyszczenia nie należy używać agresywnych środków czyszczących ani myjek wysokociśnieniowych.
Należy również przestrzegać instrukcji producenta detergentu.

9. Demontaż

9.1. Instrukcje bezpieczeństwa

Ryzyko obrażeń
Niewłaściwe obchodzenie się z urządzeniem podczas demontażu może prowadzić do obrażeń.



- Przed demontażem należy zabezpieczyć produkt.

Demontaż produktu należy przeprowadzić w kolejności odwrotnej do montażu. (**patrz rozdział Montaż**)

10. Usuwanie odpadów



- Produkt i wszystkie jego komponenty należy utylizować zgodnie z lokalnymi i krajowymi przepisami, aby zapobiec szkodom dla środowiska.
- Nasze opakowania są wykonane z materiałów przyjaznych dla środowiska. Mogą one zostać poddane recyklingowi i w ten sposób służyć jako cenne surowce. Materiały opakowaniowe (karton, zabrudzone opakowania itp.) należy utylizować oddzielnie i profesjonalnie, zgodnie z obowiązującymi przepisami krajowymi.
- W razie wątpliwości dotyczących utylizacji należy skontaktować się z producentem.
- Informacje na temat prawidłowej utylizacji można również uzyskać w lokalnych centrach utylizacji odpadów.

Home Deluxe GmbH
Schanzeweg 2
32312 Lübbecke
Niemcy
Tel: +49 (0)5743 6181-0
www.home-deluxe-gmbh.de

GA-139-00-AVENCIA
2023/09